# Round_464

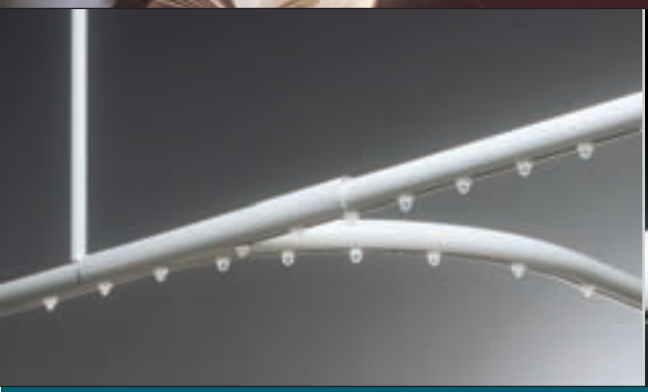

# Round_464

1:1

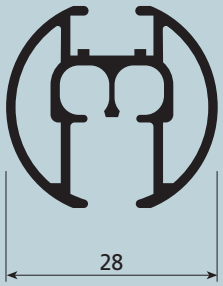


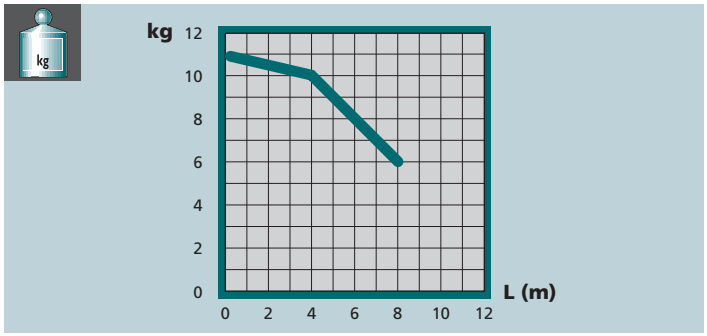


USE

UTILIZZO - USE - USO
USO - UTILISATION - ANWENDUNG
GEBRUIK - ИСПОЛЬЗОВАНИЕ

**SISTEMA PER TENDE ARRICCIATE AD USO SEPARAZIONE DI AMBIENTI INDICATO PER DOCCE, AMBIENTI PROFESSIONALI ED OSPEDALIERI**

La particolare forma rotonda lo rende esteticamente gradevole. Azionamento a strappo. Indicato per tendaggi L 800 cm max ed H 300 cm di peso non superiore a 6 kg. L'apertura della tenda può essere centrale, laterale, multipla o asimmetrica. Il sistema è indicato per installazioni a soffitto, a parete ed in libera sospensione tramite specifici tiranti, con profilo a vista. Il sistema permette la realizzazione di profili curvi a 90° o centinati ad ampio raggio. Lo scorrimento è garantito da scivoli autolubrificanti in polietilene o da scorrevoli a rullo in acetalica per i tendaggi al limite della portata.

**DRAPED CURTAIN SYSTEM USED FOR SEPARATING AREAS. SUITABLE FOR SHOWERS AND FOR PROFESSIONAL AND HOSPITAL ENVIRONMENTS**

The special round shape makes it aesthetically pleasant. Hand operated For use with curtains 800 cm W max. and 300 cm H weighing not more than 6 kg. The curtain opening can be central, lateral, multiple or asymmetric. The system is suitable for ceiling and wall installations and free hanging ones using specific hangers, with exposed track.
The system allows tracks curved through 90° or with wide radius centring to be installed. Sliding is guaranteed by self-lubricating polyethylene slides or by roller gliders for curtains at the load limit.

**SISTEMA DE CORTINAS FRUNCIDAS PARA SEPARACIÓN DE AMBIENTES, ADECUADO PARA DUCHAS, AMBIENTES PROFESIONALES Y HOSPITALES**

Su particular forma redondeada le confiere un aspecto muy agradable. Accionamiento manual. Adecuado para cortinas de anchura máx. 800 cm y altura máx. 300 cm, de peso hasta 6 kg.
La apertura de la cortina puede ser central, lateral, múltiple o asimétrica. Sistema adecuado para montajes en techo, en pared o en libre suspensión mediante tirantes específicos, con perfil a la vista.
Este sistema permite realizar perfiles curvos de 90º o curvas de amplio ángulo. El deslizamiento se efectúa mediante correderas deslizantes autolubricadas de polietileno o correderas con ruedecitas en acetálico para las cortinas más pesadas.

**SISTEMA PARA CORTINAS FRANZIDAS PARA USO COMO SEPARADORES DE AMBIENTES. INDICADO PARA DUCHES, AMBIENTES PROFISSIONAIS E HOSPITALARES**

A sua forma redonda especial dá-lhe um aspecto esteticamente agradável. Accionamento à mão. Indicado para cortinas com largura máxima de 800 cm, altura 300 cm e peso não superior a 6 kg. A abertura da cortina pode ser central, lateral, múltipla ou assimétrica. O sistema é indicado para instalações no tecto, na parede e em suspensão livre mediante utilização de tirantes específicos, com perfil à mostra. O sistema permite fazer instalações com curvas de 90° ou curvaturas de raio amplo. O deslizamento é garantido por deslizadores de polietileno autolubrificantes ou por corrediças de rolo de resina acetálica, para cortinas no limite máximo de peso.

**SYSTÈME POUR RIDEAUX DRAPÉS DE SÉPARATION DE LOCAUX, INDIQUÉ POUR DOUCHES, LOCAUX PROFESSIONNELS ET SECTEUR HOSPITALIER**

Sa forme ronde particulière lui confère une esthétique agréable. Actionnement à tirage manuel. Préconisé pour rideaux L 800 cm max et H 300 cm d'un poids non supérieur a 6 kg.
L'ouverture du rideau peut être centrale, latérale,multiple ou asymétrique. Ce système est approprié pour installation plafond, de face et suspendu par tringles spéciales, avec profilé visible. Il permet la réalisation de profils cintrés à 90° ou à grand rayon. Le coulissement est assuré par glissières autolubrifiantes en polyéthylène ou par rouleurs en résine d'acétal pour les rideaux atteignant le poids maximum.

**VORHANGSYSTEM ZUR RAUMTRENNUNG VON DUSCHEN, ARBEITSBEREICHEN UND IN KRANKENHÄUSERN**

Dank der besonderen, runden Form ist das System besonders ansprechend. Zugbetätigung.
Für Gardinen mit max. L 800 cm und H 300 cm, Gewicht höchstens 6 kg. Mögliche Öffnungsarten: 2-teilig, einteilig, mehrteilig oder asymmetrisch. Das System ist für Decken- und Wandmontage sowie freihängende Montage mit Deckemabhügung, vorzugsweise mit sichtbarem Profil, geeignet. Das System ermöglicht das Ausführen von 90°-Kurven oder Kurven mit großem Kurvenradius. Selbstschmierende Polyethylengleiter oder Acetal-Rollgleiter für Gardinen, deren Gewicht fast an der Tragfähigkeitsgrenze liegt, gewährleisten einwandfreies Gleiten.

**GORDIJNRAIL VOOR AFSCHEIDINGEN. GEBRUIK VOOR DOUCHES EN BEDAFSCHERMING IN KLINIEKEN**

Handbediend. Gebruik voor gordijnen tot 8 m breed en 3 m hoog met maximum gewicht tot 6 kg. Openen van het gordijn kan centraal of lateraal, of asymmetrische verdeling.
Bevestiging tegen plafond of wand, alsook vrijhangend.
De rail kan verbogen worden op 90° of op grote straal.
Het glijden wordt gegarandeerd door zelfsmerende polyethyleen glijders of rollers voor gordijnen aan het limietgewicht.

**СИСТЕМА ДЛЯ ДРАПИРОВАННЫХ ШТОР, ПРЕДНАЗНАЧЕННЫХ ДЛЯ РАЗДЕЛЕНИЯ ПОМЕЩЕНИЙ, РЕКОМЕНДУЕТСЯ ДЛЯ ДУШЕЙ, ОФИСНЫХ И БОЛЬНИЧНЫХ ПОМЕЩЕНИЙ.**

Особенная круглая форма придает ей приятную эстетику. Привод в действие вручную. Рекомендуется для штор Д. 800 см макс. и В. 300 см с весом не более 6 кг. Открытие шторы может быть центральным, боковым, в нескольких точках и несимметричным. Эта система рекомендована для потолочной, настенной установки или для свободного подвешивания при помощи специальных тяг, с видимым профилем. Система позволяет выполнять повороты на 90° или с большим радиусом. Движение осуществляется посредством самосмазывающихся полозков из полиэтилена или роликовых бегунков из ацеталовой пластмассы для штор, вес которых приближается к максимальному.

## CARATTERISTICHE TECNICHE - SPECIFICATIONS CARACTERÍSTICAS - CARACTERÍSTICAS - CARACTÉRISTIQUES EIGENSCHAFTEN - KARAKTERISTIEKEN - ХАРАКТЕРИСТИКИ

- Profilo in lega d'alluminio estrusa 6060 T6 UNI 8278
- Diametro: 28 mm - Canale di scorrimento: 6 mm
- Raggio di curvatura minima:
  curve a 90°: 30 cm - curve ad ampio raggio: 50 cm
- Finitura superficiale: verniciatura poliestere bianco RAL 9016
  anodizzato argento
- Accessori in acetalica autolubrificante

- 6060 T6 UNI 8278 extruded aluminium alloy track
- Diameter: 28 mm - Sliding channel: 6 mm
- Minimum radius of curvature:
  90° curves: 30 cm - wide radius curves: 50 cm
- Surface finish: RAL 9016 white polyester paint - silver anodised
- Self-lubricating acetylic accessories

- Perfil en aleación de aluminio extruido 6060 T6 UNI 8278
- Diámetro: 28 mm
- Canal de deslizamiento: 6 mm - ángulo de curvatura mínima:
  curvas en 90°: 30 cm - curvas de amplio ángulo: 50 cm
- Acabados de la superficie: pintura poliéster blanca RAL 9016
  anodizado plata
- Accesorios de acetálico autolubricante

- Perfil de liga de alumínio extrudido 6060 T6 UNI 8278
- Diâmetro: 28 mm - Calha de deslizamento: 6 mm
- Raio de curvatura mínimo:
  curvas de 90°: 30 cm - curvas de raio amplo: 50 cm
- Acabamento superficial: tinta de poliéster branca RAL 9016
  anodizado prateado
- Acessórios de resina acetálica autolubrificante

- Profil en alliage d'aluminium extrudé 6060 T6 UNI 8278
- Diamètre: 28 mm - Rail de coulissement: 6 mm
- Rayon minimum:
  courbes à 90°: 30 cm - courbes à grand rayon: 50 cm
- Finition superficielle:
  peinture polyester blanc RAL 9016 - anodisé argent
- Accessoires en résine d'acétal autolubrifiante

- Profil aus extrudierter Alu-Legierung 6060 T6 UNI 8278
- Durchmesser: 28 mm - Laufkanal: 6 mm
- Kleinster Biegeradius:
  90°-Kurven: 30 cm - Kurven mit großem Radius: 50 cm
- Oberflächen-Finish:
  Polyesterlackierung Weiß RAL 9016 - Alu eloxiert
- Zubehör aus selbstschmierendem Acetal

- 6060 T6 UNI 8278 aluminium profiel
- Diameter 28 mm - Glijkanaal 6 mm
- Minimum straal van verbuiging 90°: 30 cm - grote straal: 50 cm
- Oppervlaktebehandeling: RAL 9016 wit polyesterlak,
  zilver geanodizeerd
- Zelfsmerende acetyl onderdelen

- Профиль из экструдированного алюминиевого сплава 6060 T6 UNI 8278
- Диаметр: 28 мм - Желоб: 6 мм
- Минимальный радиус поворота:
  повороты на 90°: 30 см - повороты с большим радиусом: 50 см
- Отделка поверхности: полиэфирная окраска в белый цвет RAL 9016
  анодирование серебро
- Принадлежности из самосмазывающейся ацеталовой пластмассы

## DIVISIONE AMBIENTI

PARTITIONING
SEPARACIÓN AMBIENTES
DIVISÃO DE AMBIENTES
SÉPARATION
RAUMABTRENNUNGEN
AFSCHEIDINGEN
РАЗДЕЛЕНИЕ ПОМЕЩЕНИЯ

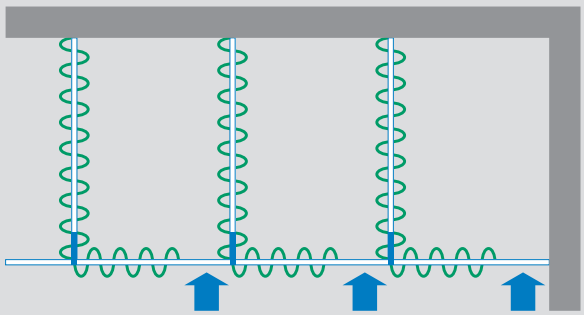

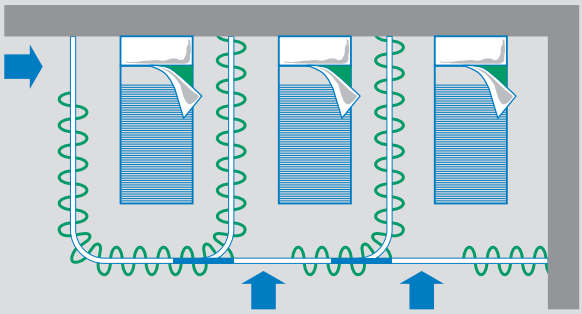

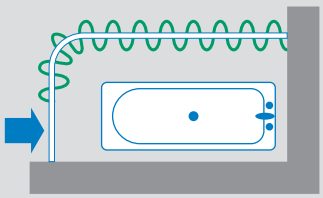

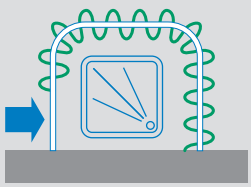

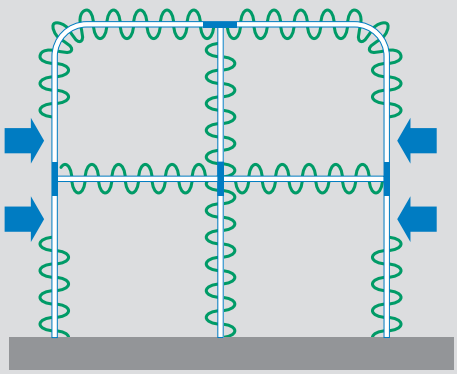

# Round_464

## INSTALLAZIONE

INSTALLATION
INSTALACIÓN
INSTALAÇÃO
INSTALLATION
INSTALLATION
INSTALLATIE
УСТАНОВКА

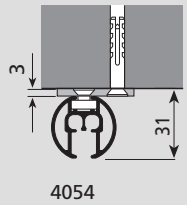


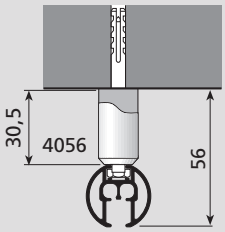


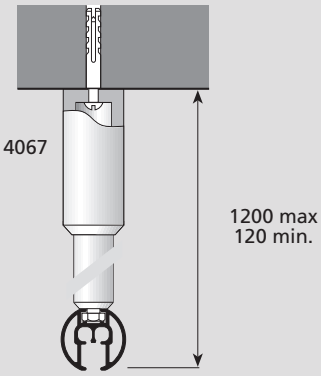


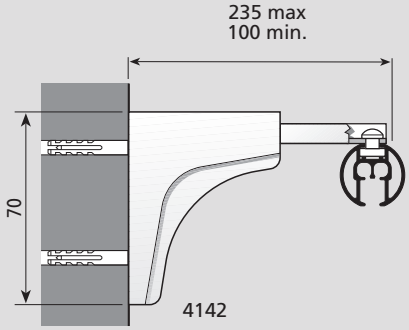


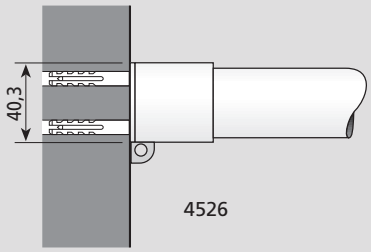


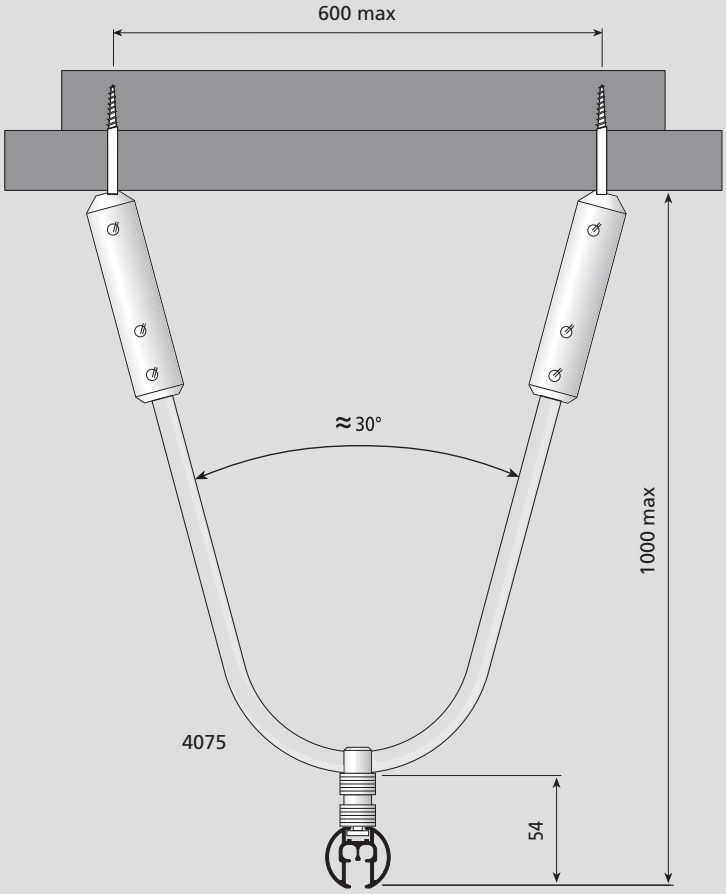


## CURVE - BENDING - CURVAS - CURVAS - COURBAGE - BOGEN - BUIGEN - ИЗГИБ

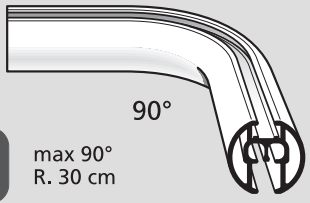


max 90°
R. 30 cm

art. 9882
(Sec. C)

art. 9940
(Sec. C)

art. 9810
(Sec. C)

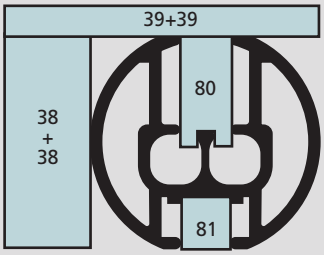


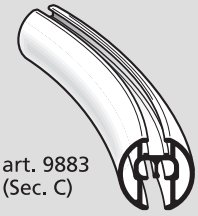

art. 9883
(Sec. C)

art. 9805
(Sec. C)

art. 9983
(Sec. C)

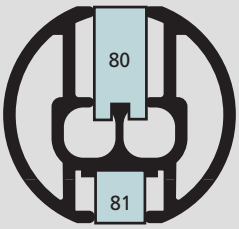

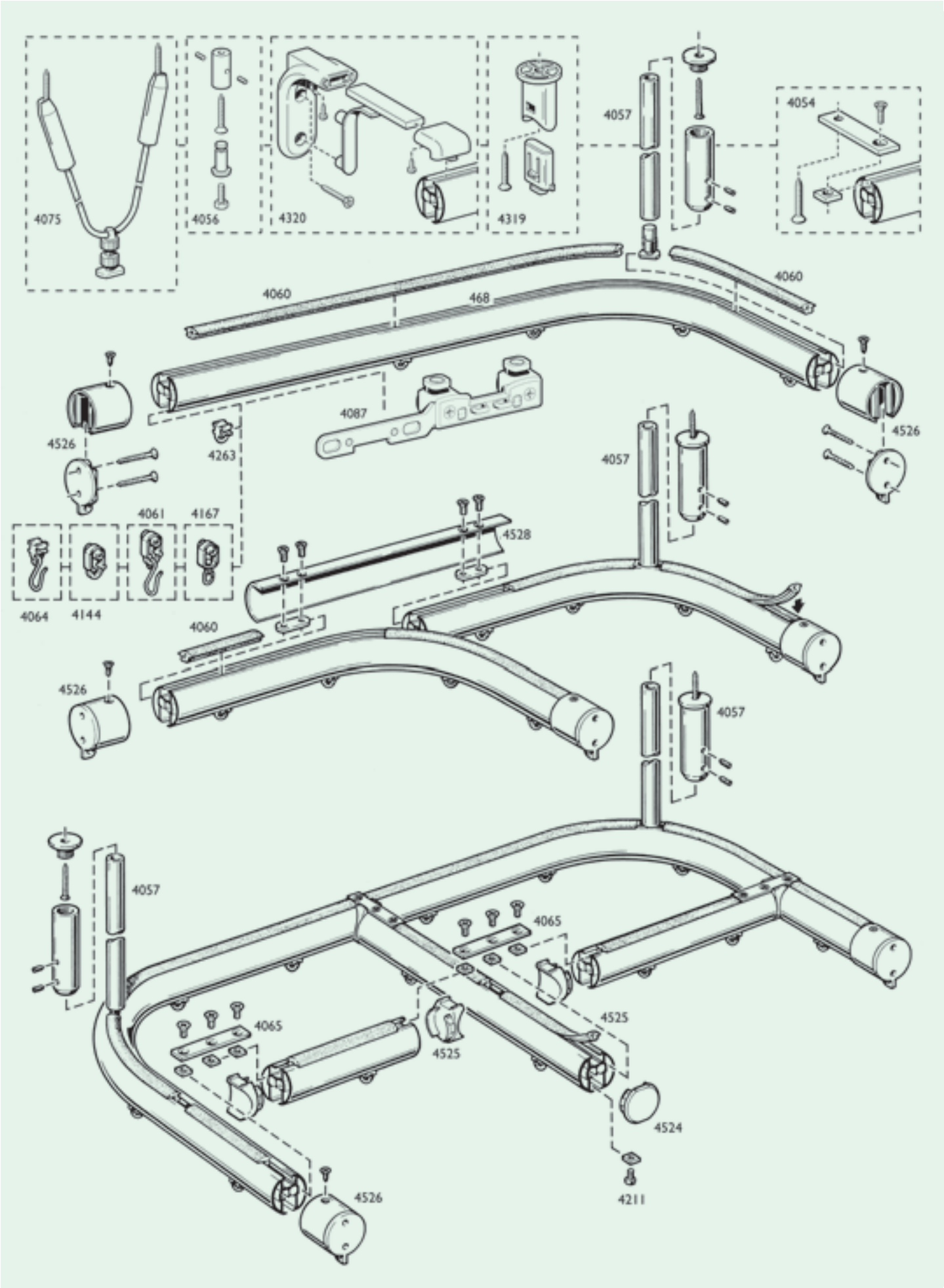
4075
4056
4320
4319
4057
4054
4060
468
4060
4526
4087
4263
4526
4057
4061
4167
4528
4064
4144
4060
4526
4057
4057
4065
4065
4525
4525
4524
4526
4211

# Round_462

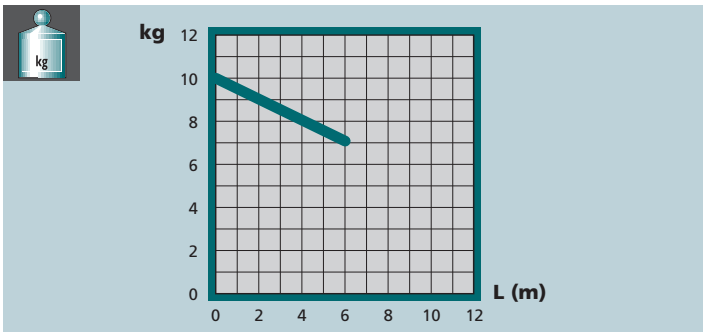


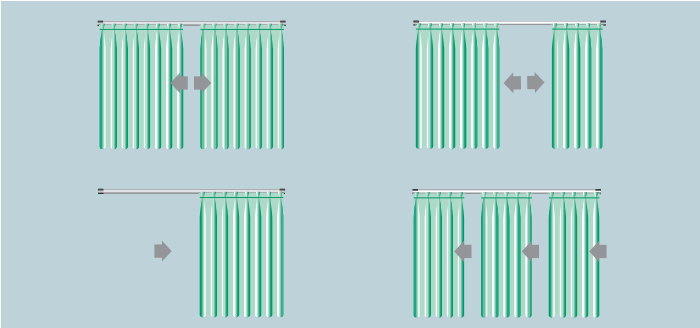

## USE

**UTILIZZO - USE - USO**
**USO - UTILISATION - ANWENDUNG**
**GEBRUIK - ИСПОЛЬЗОВАНИЕ**

**SISTEMA PER TENDE ARRICCIATE AD USO SEPARAZIONE DI AMBIENTI INDICATO PER DOCCE, AMBIENTI PROFESSIONALI ED OSPEDALIERI**
La particolare forma rotonda lo rende esteticamente gradevole
Azionamento a strappo. Indicato per tendaggi L 600 cm max ed H 300 cm di peso non superiore a 7 kg.
L'apertura della tenda può essere centrale, laterale, multipla o asimmetrica.
Il sistema è indicato per installazioni a soffitto, a parete ed in libera sospensione tramite specifici tiranti, con profilo a vista. Il sistema permette la realizzazione di profili curvi a 90° o centinati ad ampio raggio. Lo scorrimento è garantito da scivoli autolubrificanti in polietilene o da scorrevoli a rullo in acetalica per i tendaggi al limite della portata.

**DRAPED CURTAIN SYSTEM USED FOR SEPARATING AREAS. SUITABLE FOR SHOWERS AND FOR PROFESSIONAL AND HOSPITAL ENVIRONMENTS**
The special round shape makes it aesthetically pleasant. Hand operated.
For use with curtains 600 cm W max. and 300 cm H weighing not more than 7 kg. The curtain opening can be central, lateral, multiple or asymmetric.
The system is suitable for ceiling and wall installations and free hanging ones using specific hangers, with exposed track.
The system allows tracks curved through 90° or with wide radius centring to be installed. Sliding is guaranteed by self-lubricating polyethylene slides or by roller gliders for curtains at the load limit.

**SISTEMA DE CORTINAS FRUNCIDAS PARA SEPARACIÓN DE AMBIENTES, ADECUADO PARA DUCHAS, AMBIENTES PROFESIONALES Y HOSPITALES**
Su particular forma redondeada le confiere un aspecto muy agradable.
Accionamiento manual. Adecuado para cortinas de anchura máx. 600 cm y altura máx. 300 cm, de peso hasta 7 kg.
La apertura de la cortina puede ser central, lateral, múltiple o asimétrica.
Sistema adecuado para montajes en techo, en pared o en libre suspensión mediante tirantes específicos, con perfil a la vista. Este sistema permite realizar perfiles curvos de 90º o curvas de amplio ángulo. El deslizamiento se efectúa mediante correderas deslizantes autolubricadas de polietileno o correderas con ruedecitas en acetálico para las cortinas más pesadas.

**SISTEMA PARA CORTINAS FRANZIDAS PARA USO COMO SEPARADORES DE AMBIENTES. INDICADO PARA DUCHES, AMBIENTES PROFISSIONAIS E HOSPITALARES**
A sua forma redonda especial dá-lhe um aspecto esteticamente agradável
Accionamento à mão. Indicado para cortinas com largura máxima de 600 cm, altura 300 cm e peso não superior a 7 kg. A abertura da cortina pode ser central, lateral, múltipla ou assimétrica. O sistema é indicado para instalações no tecto, na parede e em suspensão livre mediante utilização de tirantes específicos, com perfil à mostra. O sistema permite fazer instalações com curvas de 90° ou curvaturas de raio amplo. O deslizamento é garantido por deslizadores de polietileno autolubrificantes ou por corrediças de rolo de resina acetálica, para cortinas no limite máximo de peso.

**SYSTÈME POUR RIDEAUX DRAPÉS DE SÉPARATION DE PIÈCES, INDIQUÉ POUR DOUCHES, LOCAUX PROFESSIONNELS ET HOSPITALIERS**
Forme arrondie à l'esthétique particulièrement agréable. Actionnement par tirage. Indiqué pour rideaux de L 600 cm max. et H 300 cm d'un poids maximum de 7 kg. Ouverture centrale, latérale, multiple ou asymétrique. Installation au plafond, murale ou en suspension libre à l'aide de tringles spéciales, avec profilé visible. Ce système permet la réalisation de profils cintrés à 90° ou grand rayon. Coulissement assuré par glisseurs autolubrifiants en polyéthylène ou par rouleurs en acétal pour les rideaux atteignant le poids maximum.

**VORHANGSYSTEM FÜR DIE RAUMTRENNUNG, GEEIGNET FÜR DUSCH-, GEWERBE- UND KRANKENHAUSBEREICHE**
Spezielle Rundform mit ansprechender Optik. Zugbetätigung.
Geeignet für Vorhänge von max. 600 cm Breite und max. 300 cm Höhe mit einem Gewicht bis zu 7 kg. Die Vorhangöffnung kann zentral, seitlich, mehrfach oder asymmetrisch sein Decken-,Wand- und freihängende Montage mit spezifischen Zugbolzen und unverkleideter Leiste.
Kurvenfähig für 90°-Kurven und Weitwinkelkurven. Selbstgleitende Läuferhaken aus Polyethylen oder Rollhaken in Acetal für Vorhänge im Gewichtsgrenzbereich.

**SYSTEEM VOOR PLOOIGORDIJNEN VOOR HET SCHEIDEN VAN RUIMTEN, GESCHIKT VOOR DOUCHERUIMTEN,WERKOMGEVINGEN EN ZIEKENHUIZEN**
De bijzondere ronde vorm maakt er een esthetisch aangenaam systeem van.
Bediening met de hand. Geschikt voor gordijnen L 600 cm max. en H 300 cm met een gewicht van niet meer dan 7 kg.
Het openen van het gordijn kan centraal, zijdelings, meervoudig of asymmetrisch zijn. Het systeem is geschikt voor installatie op het plafond, de wand en vrij opgehangen aan specifieke trekstangen, met profiel in het zicht.
Het systeem maakt uitvoering van boogprofielen van 90° of met een grote straal mogelijk. Het verschuiven wordt verzekerd door zelfsmerende glijders van polyethyleen of door looprolletjes van acetal voor gordijnen met een gewicht op de grens van het draagvermogen.

**СИСТЕМА ДЛЯ ДРАПИРОВАННЫХ ШТОР, ПРЕДНАЗНАЧЕННЫХ ДЛЯ РАЗДЕЛЕНИЯ ПОМЕЩЕНИЙ, РЕКОМЕНДУЕТСЯ ДЛЯ ДУШЕЙ, ОФИСНЫХ И БОЛЬНИЧНЫХ ПОМЕЩЕНИЙ.**
Особенная круглая форма придает ей приятную эстетику
Привод в действие вручную. Рекомендуется для штор Д. 600 см макс. и В. 300 см с весом не более 7 кг.
Открытие шторы может быть центральным, боковым, в нескольких точках и несимметричным.
Эта система рекомендована для потолочной, настенной установки или для свободного подвешивания при помощи специальных тяг, с видимым профилем. Система позволяет выполнять повороты на 90° или с большим радиусом.
Движение осуществляется посредством самосмазывающихся полозков из полиэтилена или роликовых бегунков из ацеталовой пластмассы для штор, вес которых приближается к максимальному.

## CARATTERISTICHE TECNICHE - SPECIFICATIONS CARACTERÍSTICAS - CARACTERÍSTICAS - CARACTÉRISTIQUES EIGENSCHAFTEN - KARAKTERISTIEKEN - ХАРАКТЕРИСТИКИ

- Profilo in lega d'alluminio estrusa 6060 T6 UNI 8278
- Diametro: 20 mm - Canale di scorrimento: 6 mm
- Raggio di curvatura minima:
  curve a 90°: 30 cm - curve ad ampio raggio: 50 cm
- Finitura superficiale: verniciatura poliestere bianco RAL 9016
  anodizzato argento - Accessori in acetalica autolubrificante

- 6060 T6 UNI 8278 extruded aluminium alloy track
- Diameter: 20 mm - Sliding channel: 6 mm
- Minimum radius of curvature:
  90° curves: 30 cm - wide radius curves: 50 cm
- Surface finish: RAL 9016 white polyester paint silver anodised
- Self-lubricating acetylic accessories

- Perfil en aleación de aluminio extruido 6060 T6 UNI 8278
- Diámetro: 20 mm - Canal de deslizamiento: 6 mm
- Ángulo de curvatura mínima:
  curvas en 90°: 30 cm - curvas de amplio ángulo: 50 cm
- Acabados de la superficie: pintura poliéster blanca RAL 9016;
  anodizado plata
- Accesorios de acetálico autolubricante

- Perfil de liga de alumínio extrudido 6060 T6 UNI 8278
- Diâmetro: 20 mm - Calha de deslizamento: 6 mm
- Raio de curvatura mínimo:
  curvas de 90°: 30 cm - curvas de raio amplo: 50 cm
- Acabamento superficial: tinta de poliéster branca RAL 9016 anodizado
  prateado - Acessórios de resina acetálica autolubrificante

## CARATTERISTICHE TECNICHE - SPECIFICATIONS CARACTERÍSTICAS - CARACTERÍSTICAS - CARACTÉRISTIQUES EIGENSCHAFTEN - KARAKTERISTIEKEN - ХАРАКТЕРИСТИКИ

- Profilé en alliage d'aluminium extrudé 6060 T6 UNI 8278
- Diamètre: 20 mm - Gorge de coulissement: 6 mm
- Rayon de cintrage minimum:
  cintrage de 90°: 30 cm - cintrage grand rayon: 50 cm
- Finition superficielle: Peinture polyester blanc RAL 9016
  anodisé argent
- Accessoires en acétal autolubrifiant

- Leiste aus fließgepresster Alu-Legierung 6060 T6 UNI 8278
- Durchmesser: 20 mm - Laufkanal: 6 mm
  Minimaler Kurvenradius: 90°-Kurven: 30 cm - Weitwinkelkurven: 50 cm
- Oberflächenfinish: Polyesterlackierung Weiß RAL 9016 - Eloxiert in Silber
- Zubehör aus gleitfähigem Acetal

- Profiel van geëxtrudeerde aluminiumlegering 6060 T6 UNI 8278
- Diameter: 20 mm - Glijgoot: 6 mm
- Minimum buigstraal:
  van 90°: 30 cm - bogen met grote straal: 50 cm
- Oppervlakteafwerking lakwerk van wit polyester RAL 9016
  zilver geanodiseerd - Accessoires van zelfsmerend acetal

- Профиль из экструдированного алюминиевого сплава 6060 T6 UNI 8278
- Диаметр: 20 мм - Желоб: 6 мм
- Минимальный радиус поворота:
  повороты на 90°: 30 см - повороты с большим радиусом: 50 см
- Отделка поверхности: полиэфирная окраска в белый цвет RAL 9016
  анодирование серебро - принадлежности из самосмазывающейся
  ацеталовой пластмассы

## INSTALLAZIONE - INSTALLATION - INSTALACIÓN - INSTALAÇÃO - INSTALLATION - INSTALLATION - INSTALLATIE - УСТАНОВКА

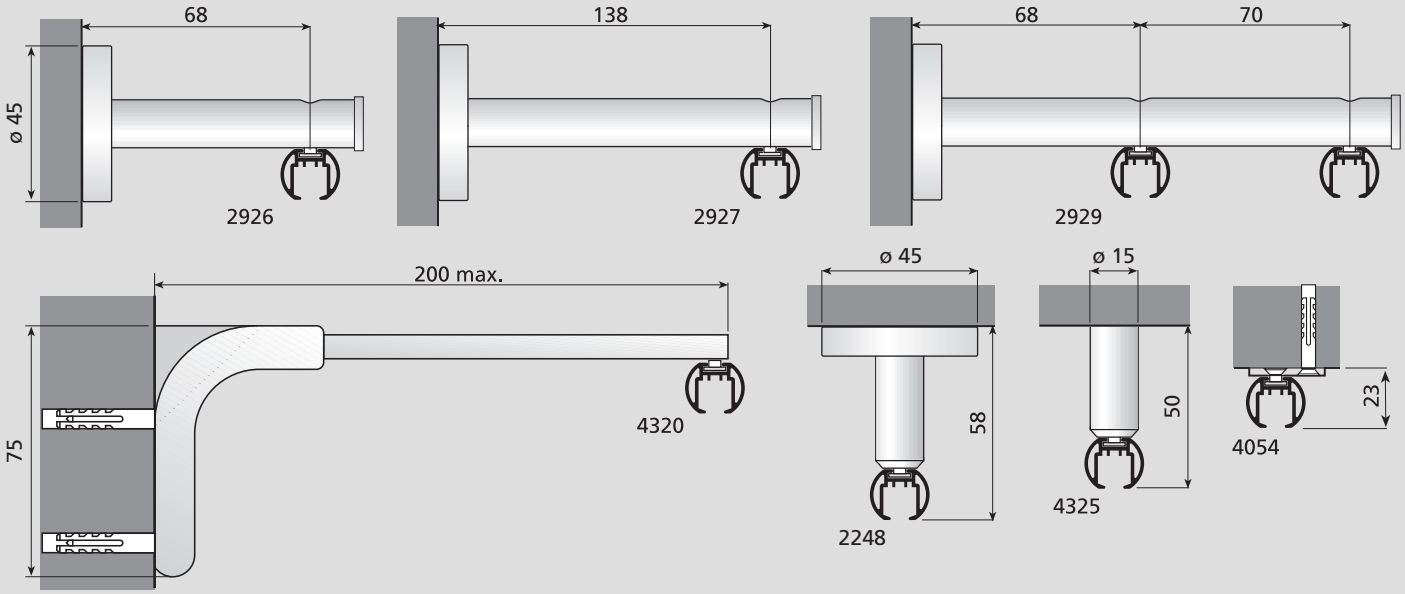


## CURVE - BENDING - CURVAS - CURVAS - COURBAGE - BOGEN - BUIGEN - ИЗГИБ

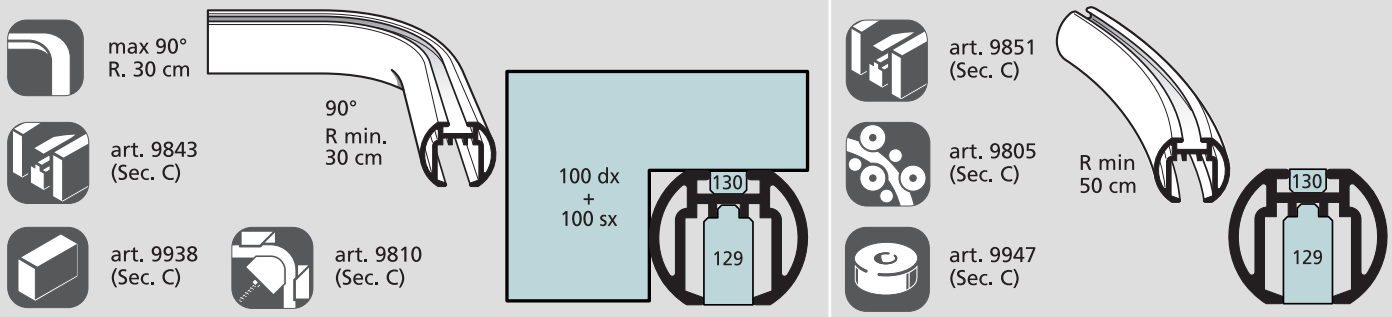

# Round_462

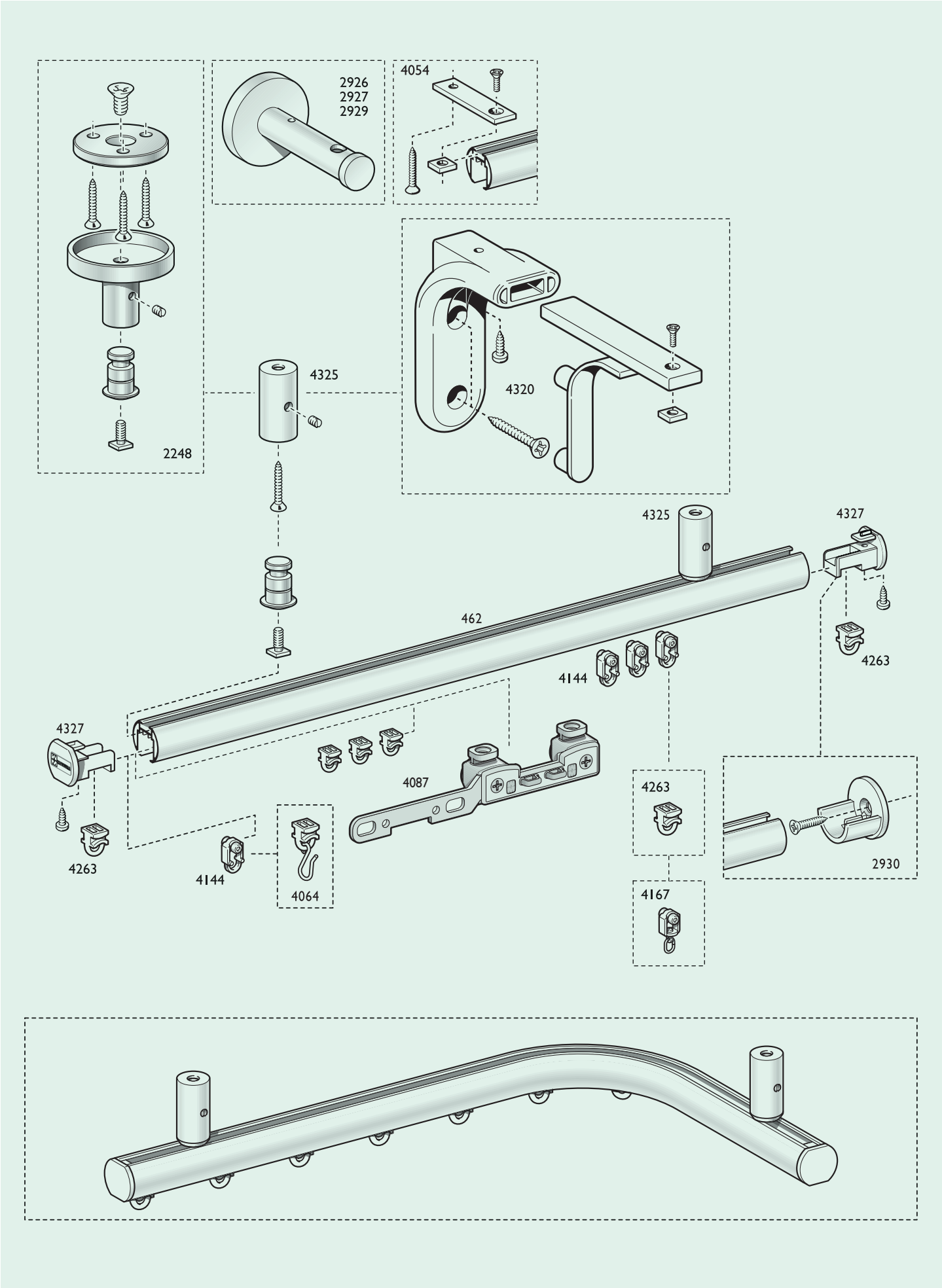
2926
2927
2929
4054
2248
4325
4320
4325
4327
462
4263
4144
4327
4087
4263
4263
4144
4064
2930
4167