Stralys_477

1:1

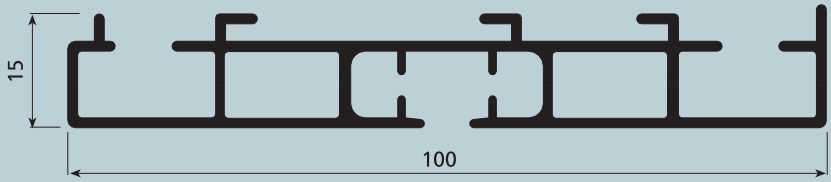

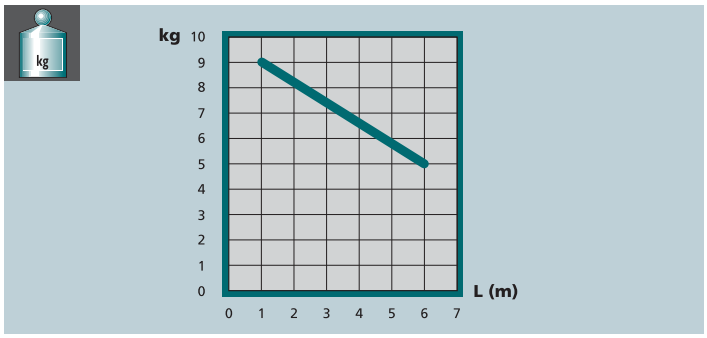

USE

UTILIZZO - USE - USO
USO - UTILISATION - ANWENDUNG
GEBRUIK - ИСПОЛЬЗОВАНИЕ

SISTEMA PER TENDE ARRICCIATE AD USO PRINCIPALMENTE DOMESTICO O PER AMBIENTI PROFESSIONALI
Particolarmente indicato per tende con drappeggiatura continua ad «onda» con rapporto fisso di arricciatura.
Azionamento con corde ed a strappo. Indicato per tendaggi L 600 cm max ed H 300 cm di peso fino 5 kg.
L'apertura può essere centrale, laterale, multipla o asimmetrica.
Il sistema è indicato per installazioni in libera sospensione, soffitto ed a parete. Il sistema è dotato di scivoli rotanti in termoplastico autolubrificante per agevolare la scorrevolezza e per garantire una uniforme drappeggiatura ad «onda» del tendaggio.

SYSTEM FOR DRAPED CURTAINS, MAINLY FOR DOMESTIC USE OR FOR PROFESSIONAL APPLICATIONS
Especially suitable for continuous «wave» type curtains with a fixed draping ratio. Cord operation or hand drawn.
Suitable for curtains max L 600 cm and H 300 cm weighing up to 5 kg.
The opening can be central, side, multiple or asymmetrical. The system is suitable for free suspension, ceiling and wall mounted installations.
The system is equipped with rotating thermoplastic sliders. Self-lubricating for smooth operation and to guarantee even «wave» type curtain draping.

SISTEMA PARA CORTINAS FRUNCIDAS DE USO PRINCIPALMENTE DOMÉSTICO O PARA AMBIENTES PROFESIONALES
Especialmente indicado para cortinas con drapeado continuo en «onda» y con relación fija de plisado.
Accionamiento mediante cuerdas y de tirón. Indicado para cortinas L máx. 600 cm y H 300 cm, con un peso de hasta 5 kg.
La apertura puede ser central, lateral, múltiple o asimétrica.
El sistema es indicado para instalaciones en suspensión libre, en techo y en pared. Este sistema está provisto de deslizaderas giratorias en material termoplástico autolubricante que facilita el deslizamiento y garantiza un drapeado uniforme tipo «onda» de la cortina.

SISTEMA PARA CORTINAS FRANZIDAS PRINCIPALMENTE PARA USO DOMÉSTICO OU PARA AMBIENTES PROFISSIONAIS
Especialmente indicado para cortinas com drapeado contínuo em «onda» com razão de franzido fixa. Accionamento com cordões e puxando à mão. Indicado para cortinas com largura máxima de 600 cm, altura 300 cm e peso até 5 kg. A abertura pode ser central, lateral, múltipla ou assimétrica. O sistema é indicado para instalações em suspensão livre, no tecto e na parede. O sistema é provido de rodízios de material termoplástico autolubrificante, para facilitar o deslizamento e garantir uniformidade do drapeado em «onda» da cortina.

SYSTÈME POUR RIDEAUX DRAPÉS À USAGE PRINCIPALEMENT DOMESTIQUE OU POUR LOCAUX PROFESSIONNELS
Particulièrement indiqué pour les rideaux à drapé continu en «vague» avec rapport fixe des fronces. Actionnement par cordon et à la main.
Indiqué pour des rideaux d'une L maxi de 600 cm d'une Hauteur de 300 cm et d'un poids maximum de 5 kg. L'ouverture peut être centrale, latérale, multiple ou asymétrique. Ce système est indiqué pour installations en suspension libre, au plafond ou murale.
Le système est doté de coulisseaux rotatifs en matériau thermoplastique à autolubrification pour faciliter le coulissement et garantir au rideau un drapé uniforme «en vague».

VORHANGSYSTEM FÜR HAUPTSÄCHLICH PRIVATBEREICHE ODER GEWERBEBEREICHE
Besonders geeignet für Vorhänge mit durchgängiger Wellendrapierung mit fester Kräuseldichte. Mit Schnur- oder Schleuderzug.
Für Stoffbahnen L max. 600 cm und H 300 cm, Gewicht bis 5 kg.
Öffnung zweiteilig, einteilig, mehrfach oder asymmetrisch.
Für die freihängende Montage, Decken- und Wandmontage geeignet.
Mit Drehgleitern aus selbstgleitendem Thermoplast für einen leichtgängigen Lauf und eine gleichmäßige Wellendrapierung der Stoffbahn.

SYSTEEM VOOR PLOOIGORDIJNEN VOORNAMELIJK VOOR HUISELIJKE OMGEVINGEN OF VOOR WERKOMGEVINGEN
Bijzonder geschikt voor gordijnen met continue «golvende» plooiing met vaste plooiverhouding.
Bediening met koorden en met de hand. Geschikt voor gordijnen met max. L 600 cm en H 300 cm met een gewicht tot 5 kg.
Het openen kan centraal, zijdelings, meervoudig of asymmetrisch zijn.
Het systeem is geschikt voor vrij opgehangen systemen, op het plafond en aan de wand. Het systeem is voorzien van draaiende runners van zelfsmerend thermoplast om het lopen te vereenvoudigen en een uniforme «golvende» plooiing van het gordijn te garanderen.

СИСТЕМА ДЛЯ СКЛАДЧАТЫХ ШТОР ПРЕИМУЩЕСТВЕННО ДЛЯ БЫТОВОГО ИСПОЛЬЗОВАНИЯ ИЛИ ДЛЯ ОФИСНЫХ ПОМЕЩЕНИЙ
Особенно рекомендуется для штор со сплошным ламбрекеном «волна» с постоянным отношением складчатости.
Приведение в действие шнурами и вручную.
Рекомендуется для штор Д. 600 см макс. и В. 300 см с весом до 5 кг.
Открытие может быть центральным, боковым, в нескольких точках и несимметричным.
Эта система рекомендуется для свободного, потолочного и настенного подвешивания. Эта система оборудована полозками из самосмазывающегося термопласта для облегчения скольжения и для обеспечения равномерной «волны» ламбрекена.

Stralys_477

CARATTERISTICHE TECNICHE - SPECIFICATIONS CARACTERÍSTICAS - CARACTERÍSTICAS - CARACTÉRISTIQUES EIGENSCHAFTEN - KARAKTERISTIEKEN - ХАРАКТЕРИСТИКИ

- Profilo in lega d'alluminio estrusa 6060 T6 UNI 8278 - 100x15 mm
- Canale di scorrimento: 6 mm
- Finiture superficiali: anodizzato argento
- Carrucole in termoplas. antiurto verniciato con ruote su perni in acciaio
- Supporti in alluminio per installazione a parete o in libera sospensione, chiavetta girevole in metallo per installazione a soffitto
- Sormonto per tende arricciate 5,5 cm
- Accessori in acetalica autolubrificante

- Profile in extruded aluminium alloy 6060 T6 UNI 8278 - 100x15 mm
- Slide track: 6 mm
- Surface finish: anodized silver
- Painted impact-resistant thermoplastic pulleys with wheels on steel pins
- Aluminium supports for wall mounting or free suspension, revolving metal key for ceiling mounting
- 5.5 cm overlap for draped curtains
- Accessories in self-lubricating Delrin

- Perfil en aleación de aluminio extrudida 6060 T6 UNI 8278 - 100x15 mm
- Canal de deslizamiento: 6 mm
- Acabados superficiales: anodizado plata
- Garruchas en material termoplástico antichoque pintado, con ruedas sobre pernos de acero
- Soportes en aluminio para instalación en pared o en suspensión libre, chaveta giratoria de metal para la instalación en techo
- Sobreposición de 5,5 cm para cortinas plisadas
- Accesorios en acetálico autolubricante

- Perfil de liga de alumínio extrudido 6060 T6 UNI 8278 - 100x15 mm
- Calha de deslizamento: 6 mm
- Acabamentos superficiais: anodizado prateado
- Polias de material termoplástico anti-choque pintado com rodas sobre pernos de aço
- Suportes de alumínio para instalação na parede ou em suspensão livre, chaveta giratória de metal para instalação no tecto
- Sobreposição para cortinas franzidas 5,5 cm
- Acessórios de resina acetálica autolubrificante

- Profilé en alliage d'aluminium extrudé 6060 T6 UNI 8278 - 100x15 mm
- Gorge de coulissement: 6 mm
- Finition superficielle: anodisé argent
- Poulies en matériau thermoplastique antichoc peint, avec roulettes sur axe en acier
- Supports en aluminium pour installation murale ou à suspension libre, clavette rotative en métal pour installation au plafond
- Chevauchement pour rideaux froncés 5,5 cm
- Accessoires en résine d'acétyle autolubrifiante

- Rohrwelle aus stranggepresster Aluminiumlegierung 6060 T6 UNI 8278 100x15 mm - Laufkanal: 6 mm
- Oberflächen-Finish: Silber eloxiert
- Laufrollen aus lackiertem stoßfestem Thermoplast mit auf Stahlstiften laufenden Rollen
- Aluminiumhalterungen für die Wandmontage oder freihängende Montage, Drehkeil aus Metall für die Deckenmontage
- Überlappung für Vorhänge 5,5 cm
- Zubehör aus selbstgleitendem Acetal

CARATTERISTICHE TECNICHE - SPECIFICATIONS CARACTERÍSTICAS - CARACTERÍSTICAS - CARACTÉRISTIQUES EIGENSCHAFTEN - KARAKTERISTIEKEN - ХАРАКТЕРИСТИКИ

- Profiel van geëxtrudeerde aluminiumlegering 6060 T6 UNI 8278 100x15 mm - Loopkanaal: 6 mm
- Oppervlakteafwerking: geanodiseerd zilver
- Katrollen van gelakt stootbestendig thermoplast met wielen op stalen pennen
- Aluminium steunen voor installatie op wand of vrije ophanging, draaibare metalen bevestigingsspie voor installatie op wand
- Overlappingsprofiel voor plooigordijnen 5,5 cm
- Accessoires van zelfsmerend acetal

- Профиль из экструдированного алюминиевого сплава 6060 T6 UNI 8278 - 100x15 мм - Желоб: 6 мм
- Специальная отделка: анодирование серебро
- Шкивы из противоударного, окрашенного термопласта с колесами на стальных осях
- Алюминиевые суппорты для настенного или свободного подвешивания, поворотный металлический ключ для потолочной установки
- Налагающий кронштейн для складчатых штор 5,5 см.
- Принадлежности из самосмазывающейся ацеталовой пластмассы

ARRESTO MAGNETICO

MAGNETIC STOP
TOPE MAGNÉTICO
SISTEMA MAGNÉTICO DE PARAGEM
BUTÉE MAGNÉTIQUE
MAGNETARRETIERUNG
MAGNETISCHE AANSLAG
МАГНИТНЫЙ СТОПОР

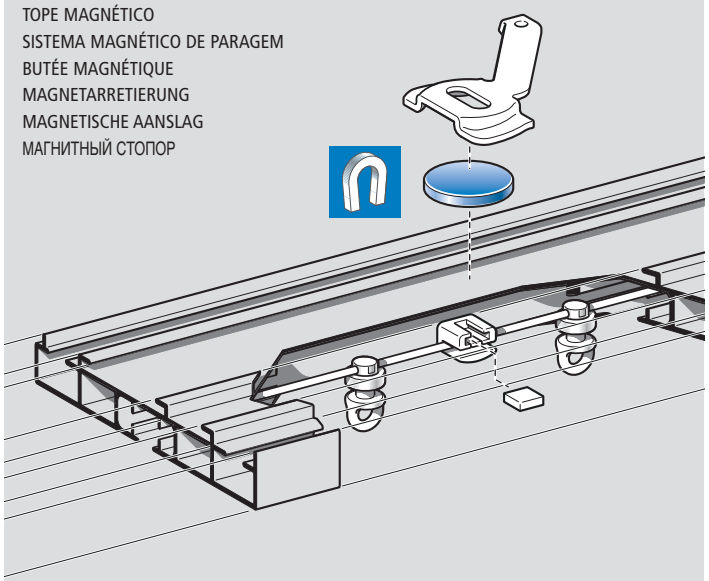

- L' utilizzo dell'art. 4603 permette di determinare il punto di arresto del telo (strappo)
- Art. 4603 can be used to fix the curtain stop point (hand draw system)
- El uso del art. 4603 permite establecer el punto de parada de la tela (tirón)
- A utilização do art. 4603 permite determinar o ponto de paragem da cortina (accionamento à mão)
- L'utilisation de l'art. 4603 permet de déterminer le point d'arrêt du rideau (à la main)
- Die Verwendung von Art. 4603 gestattet die Festlegung des Arretierungspunktes der Stoffbahn (Schleuderzug)
- Het gebruik van art. 4603 staat toe om het aanslagpunt van het doek te bepalen (handmatig)
- Использование арт. 4603 позволяет определить точку остановки полотнища (ручная версия)

INSTALLAZIONE

INSTALLATION
INSTALACIÓN
INSTALAÇÃO
INSTALLATION
INSTALLATION
INSTALLATIE
УСТАНОВКА

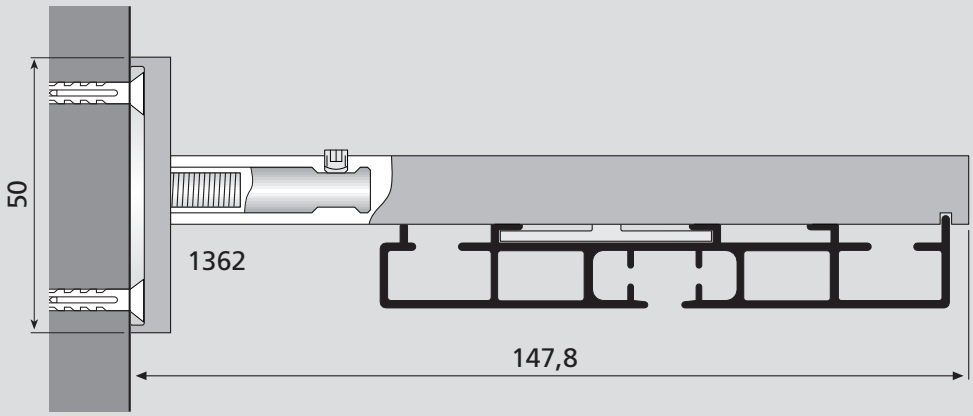

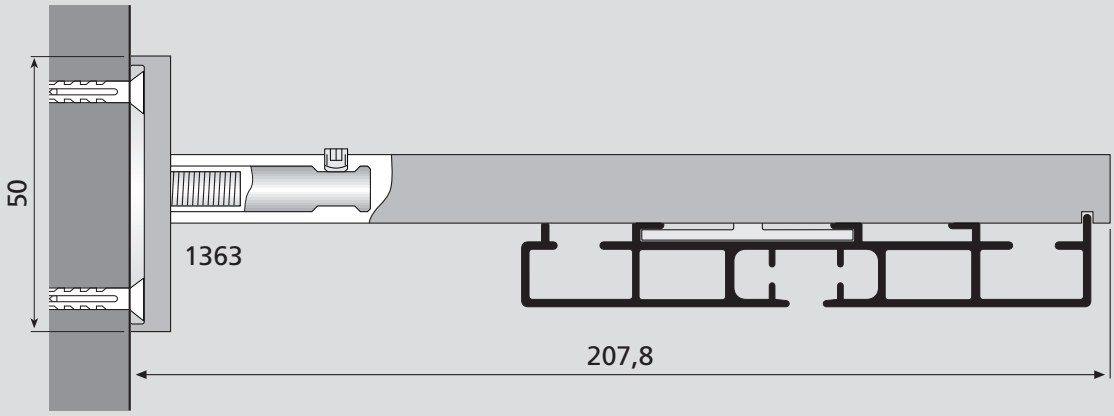

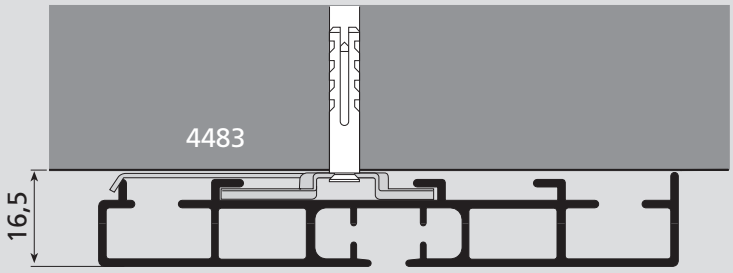

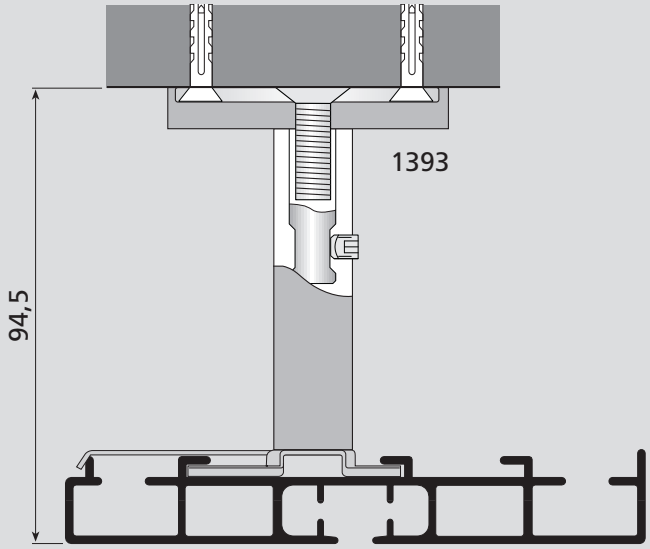

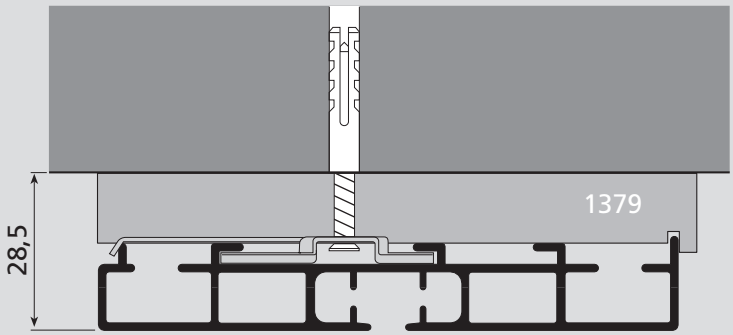

Stralys_477

ARRICCIATURA - DRAPING - FRUNCIDO - FRANZIDO FRONCES - KRÄUSELUNG - PLOOIING - СКЛАДЧАТОСТЬ

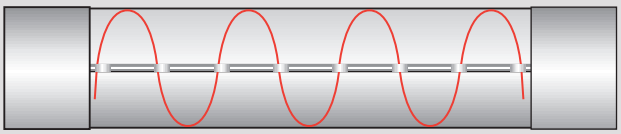

* VALORI INDICATIVI - APPROXIMATE VALUE - VALOR APROXIMADO - VALOR APROXIMADO - VALOR APROXIMADO - VALEUR APPROXIMATIVE - UNGEFÄHRER WERT BENADERENDE WAARDE - ПРИБЛИЖЕННОЕ ЗНАЧЕНИЕ

SPAZIATURA SCIVOLI - SLIDER SPACING SEPARACIÓN DESLIZADERAS - DIST. ENTRE OS RODÍZIOS ESPAC. DES GLISSEURS - GLEITABSTAND SPATIËRING RUNNERS - РАСПРЕДЕЛЕНИЕ ПОЛОЗКОВ	SPAZIATURA GANCI - HOOK SPACING SEPARACIÓN GANCHOS - DIST. ENTRE OS GANCHOS ESPAC. DES CROCHETS - HAKENABSTAND SPATIËRING HAKEN - РАСПРЕДЕЛЕНИЕ КРЮЧКОВ	A
60 mm	100 mm	≈ 1:1,7*
60 mm	120 mm	≈ 1:2*
80 mm	140 mm	≈ 1:1,75*
80 mm	160 mm	≈ 1:2*

- L' arricciatura continua della tenda è realizzata per mezzo di una corda distanziatrice all'interno del canale di scorrimento degli scivoli
- Continuous curtain draping is achieved by means of a spacer cord inside the channel along which the sliders run.
- El fruncido continuo de la cortina se obtiene mediante una cuerda distanciadora presente en el interior del canal de deslizamiento de las deslizaderas
- O efeito franzido contínuo da cortina é feito por meio de um cordão espaçador dentro da calha de deslizamento dos rodízios.
- Les fronces continues du rideau sont réalisées par le biais d'un cordon d'écartement à l'intérieur de la gorge de déplacement des coulisseaux
- Die durchgängige Kräuselung erfolgt mittels einer Distanzschnur im Laufkanal der Gleiter
- De continue plooiing van het gordijn wordt gerealiseerd met behulp van een afstandskoord in het loopkanaal van de runners
- Постоянная складчатость шторы обеспечивается распределительным шнуром внутри желоба скольжения полозков

MISURE CONSIGLIATE - ADVISED MEASURES - MEDIDAS ACONSEJADAS - MEDIDAS RECOMENDADAS - MESURES INFORMÉES - VORGESCHLAGENE MABNAHMEN - GEADVISEERDE MAATREGELEN - ЫЕ ИЗМЕРЕНИЯ

Per un ottimale effetto ad "onda" della tenda, si consiglia di ordinare il profilo "Stralys" con le seguenti misure finite:
For an excellent curtain "wave" effect, we recommend you order the "Stralys" profile in the following measurements:
Para obtener un óptimo efecto "onda" en la cortina, se recomienda pedir el perfil "Stralys" con las siguientes medidas:
Para um efeito "onda" ideal, aconselha-se encomendar o perfil "Stralys" com as medidas seguintes:
Pour garantir un parfait effet de vague du rideau, nous vous conseillons de commander le profilé "Stralys" dans les dimensions suivantes:
Für einen optimalen "Welleneffekt" des Stores wird empfohlen, das Profil "Stralys" mit den folgenden Abmessungen zu bestellen:
Voor een optimaal "golfeffect" van het gordijn, adviseert men om het profiel "Stralys" met de volgende afmetingen te bestellen:
Для наилучшего "волнистого" эффекта шторы рекомендуем заказать профиль "Stralys" со следующими размерами:

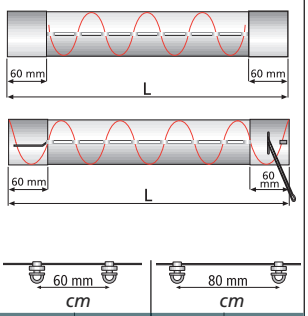

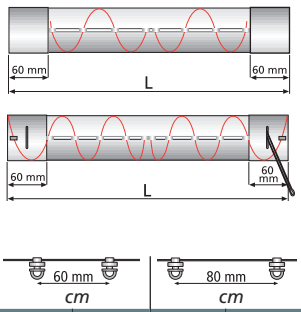

APERTURA LATERALE - LATERAL OPENING - APERTURA LATERAL - ABERTURA LATERAL - OUVERTURE LATÉRAL - EINTEILIG - LATERAAL - БОКОВОЕ				◄ST► ◄C► scorrevoli glider correderas corredíças rouleurs gleiter glijder планеры	APERTURA CENTRALE - CENTRAL OPENING - APERTURA CENTRAL - ABERTURA CENTRAL - OUVERTURE CENTRAL - 2-TEILIG - CENTRAAL - ЦЕНТРАЛЬНОЕ			
477 ST1	477 C1	477 ST2	477 C2		477 ST1	477 C1	477 ST2	477 C2
53	47	67	61	8	50	38	63	49
65	59	83	77	10	-	-	-	-
77	71	99	93	12	74	62	95	81
89	83	115	109	14	-	-	-	-
101	95	131	125	16	98	86	127	113
112	106	146	140	18	-	-	-	-
124	118	162	156	20	121	109	158	144
136	130	178	172	22	-	-	-	-
148	142	194	188	24	145	133	190	176
160	154	210	204	26	-	-	-	-
171	165	225	219	28	168	157	221	207
183	177	241	235	30	-	-	-	-
195	189	257	251	32	192	181	253	239
207	201	273	267	34	-	-	-	-
219	213	289	283	36	216	205	285	271
230	224	304	298	38	-	-	-	-
242	236	320	314	40	239	229	316	302
254	248	336	330	42	-	-	-	-
266	260	352	346	44	263	253	348	334
278	272	368	362	46	-	-	-	-
289	283	383	377	48	286	277	379	365
301	295	399	393	50	-	-	-	-
313	307	415	409	52	310	301	411	397
325	319	431	425	54	-	-	-	-
337	331	447	441	56	334	324	443	429
348	342	462	456	58	-	-	-	-
360	354	478	472	60	357	348	474	460
372	366	494	488	62	-	-	-	-
384	378	510	504	64	381	372	506	492
396	390	526	520	66	-	-	-	-
407	401	541	535	68	404	396	537	523
419	413	557	551	70	-	-	-	-
431	425	573	567	72	428	420	569	555
443	437	589	583	74	-	-	-	-
455	449	605	599	76	452	444	601	587
466	460	-	-	78	-	-	-	-
478	472	-	-	80	475	468	-	-
490	484	-	-	82	-	-	-	-
502	496	-	-	84	499	492	-	-
514	508	-	-	86	-	-	-	-
525	519	-	-	88	522	515	-	-
537	531	-	-	90	-	-	-	-
549	543	-	-	92	546	539	-	-
561	555	-	-	94	-	-	-	-
573	567	-	-	96	570	563	-	-
584	578	-	-	98	-	-	-	-
596	590	-	-	100	593	587	-	-
608	602	-	-	102	-	-	-	-

A — RAPPORTO DI ARRICCIATURA - SPACE BETWEEN THE PLEATS - RAPPORT DE FRUNCIDO - RELAÇÃO DE FRANZIDO - DISTANCE ENTRE PLIS - GIBT DEN RAFFRAPPORT AN - GEEFT DE AFSTAND TUSSEN DE PLOOIEN AAN - ВИД ДРАПИРОВКИ

B — NASTRO - TAPE - CINTA - FITA - GALON - BAND - LINT - ЛЕНТА

CONFEZIONI - STYLES OF CURTAINS - TIPOS DE CONFECCIÓN - TIPOS DE CORTINAS
CONFECTION CONSEILLÉE - VORHANGBÄNDER - AANBEVOLEN CONFECTIE - МОДЕЛЬ

	A	B
	≈ 1:1,7 - 1:2	art. 799 - h 75 mm
	≈ 1:1,75 - 1:2	art. 799 - h 75 mm
	1:2	art. 768 - h 30 mm art. 738 - h 65 mm
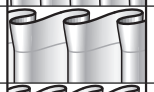	1:2	art. 768 - h 30 mm art. 738 - h 65 mm
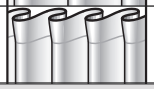	1:2	art. 768 - h 30 mm art. 738 - h 65 mm

A RAPPORTO DI ARRICCIATURA - SPACE BETWEEN THE PLEATS - RAPPORT DE FRUNCIDO - RELAÇÃO DE FRANZIDO - DISTANCE ENTRE PLIS - GIBT DEN RAFFRAPPORT AN - GEEFT DE AFSTAND TUSSEN DE PLOOIEN AAN - ВИД ДРАПИРОВКИ

B NASTRO - TAPE - CINTA - FITA - GALON - BAND - LINT - ЛЕНТА

STRALYS_477 ST

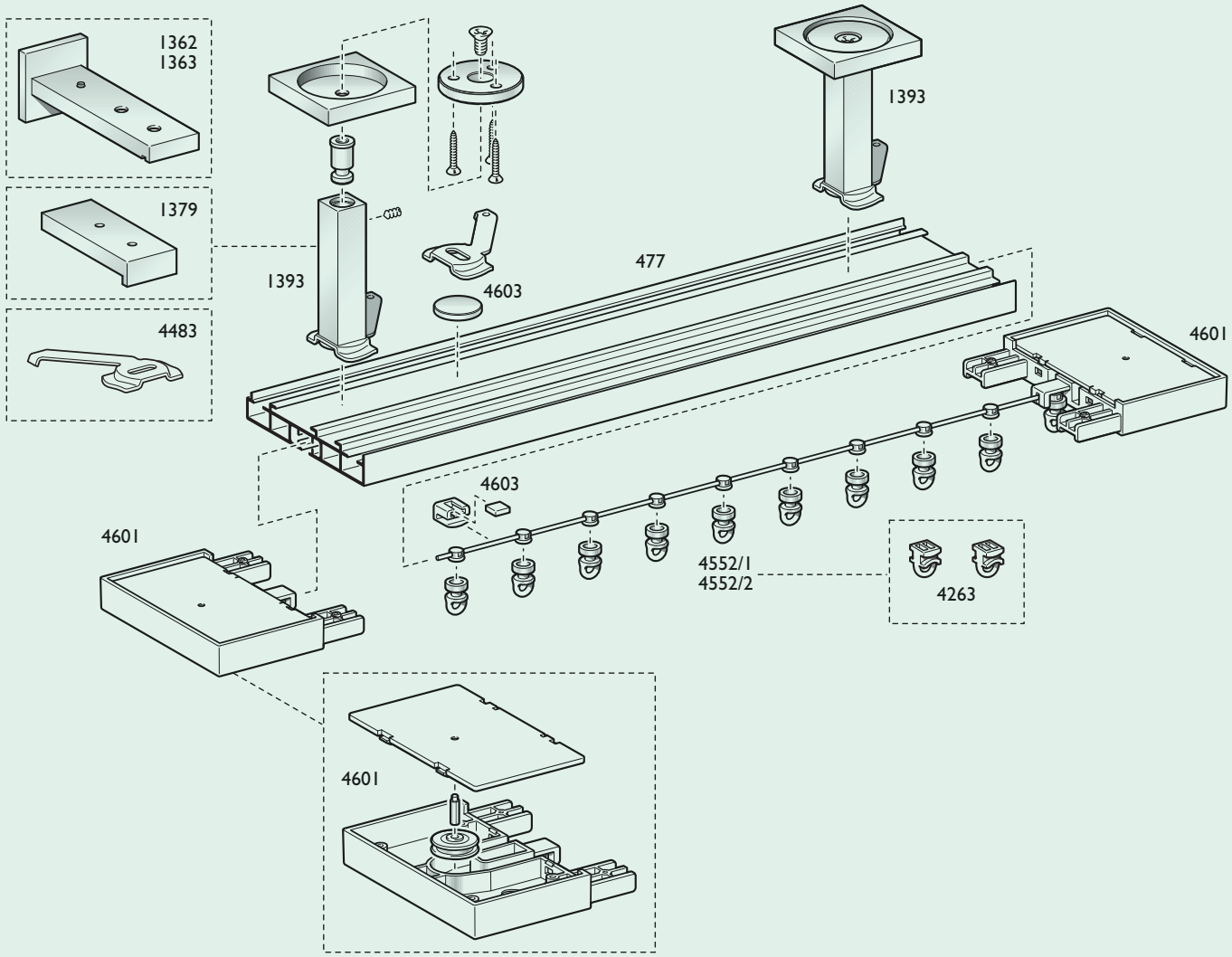

Stralys_477
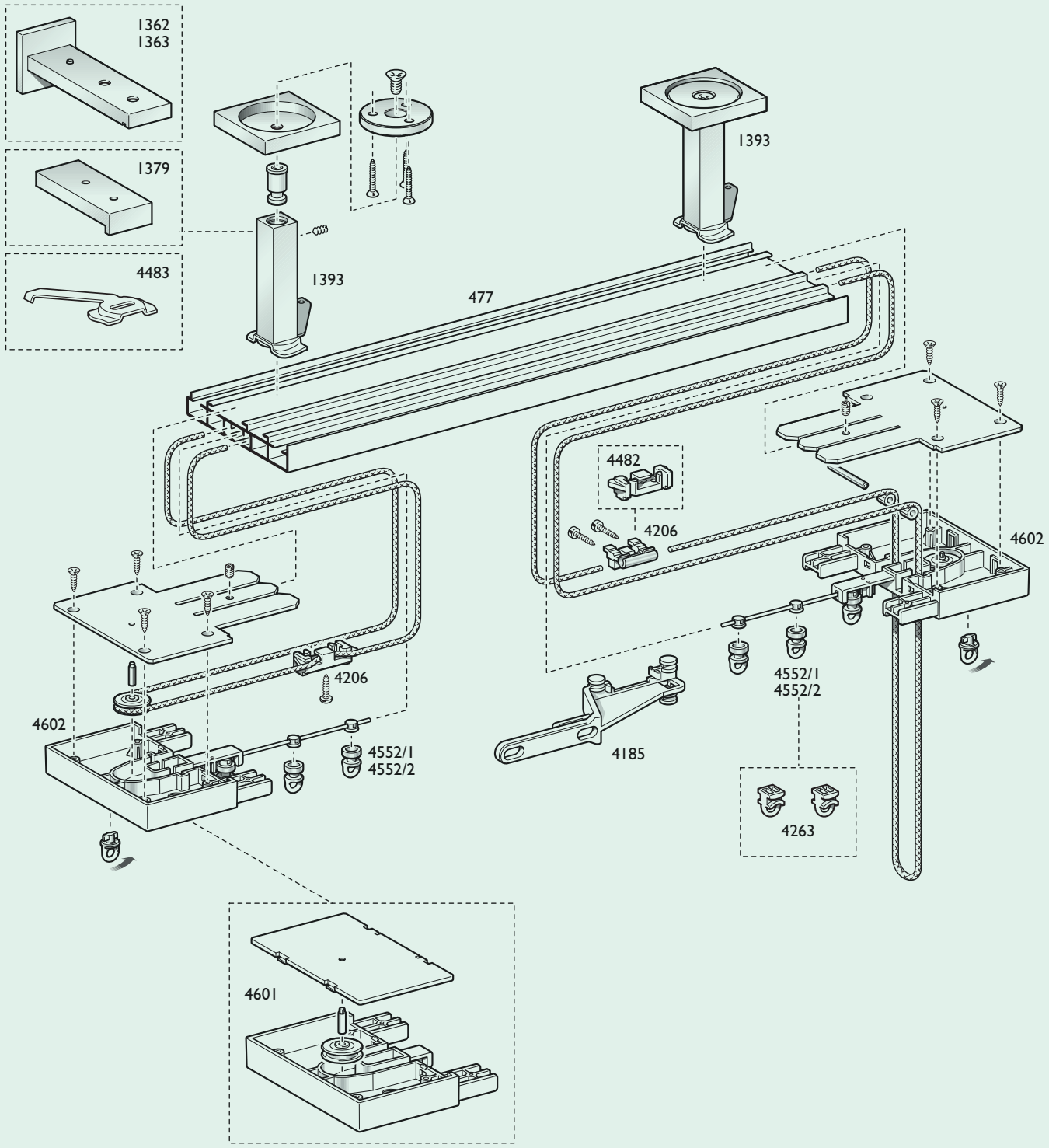
STRALYS_477 C